trio de signalisation

Alternateur monté sur Peugeot 104 et 304

notice de remplacement

I — NOUVEAU TRIO

Depuis la 2e quinzaine de Décembre 1973, le trio (712 10303) qui équipait les alternateurs pour Peugeot 104 (712 10102) et 304 (712 10002 puis 712 10202) est remplacé par un trio sur circuit imprimé (712 09803).

Les alternateurs équipés d'origine de ce nouveau trio, portent le code: 712 10402 pour 104 et 712 10302 pour 304.

Le montage du nouveau trio sur un ancien alternateur peut s'effectuer:

— soit en remplaçant le flasque arrière 719 27003 par le flasque arrière 719 32503.

— soit en pratiquant l'opération d'usinage, décrite figure 1 et 2.

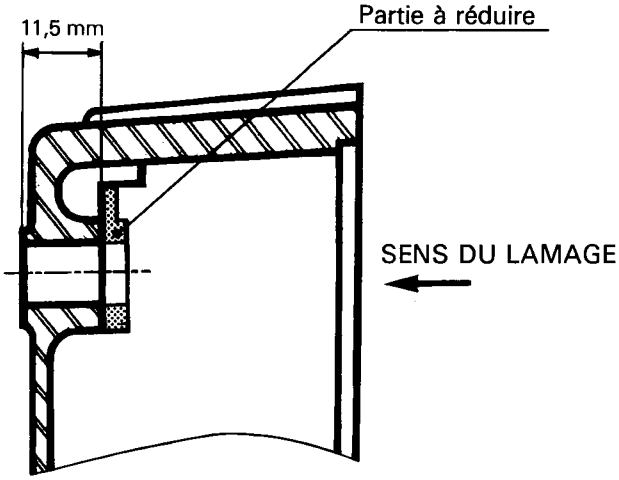

Réduire les bossages du flasque arrière du côté des sorties positives

figure 1

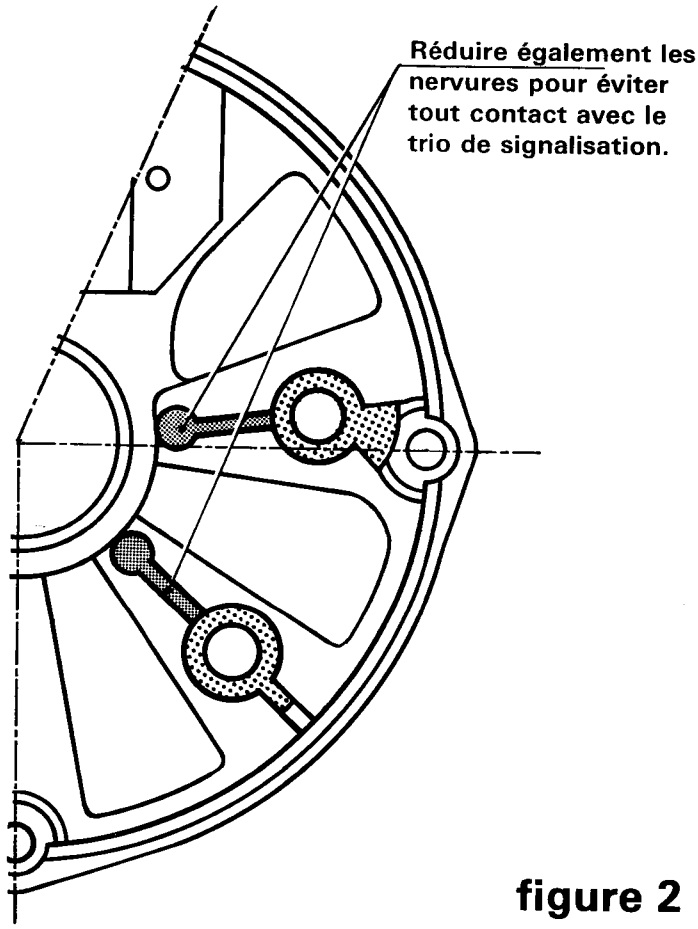

figure 2

II — DEMONTAGE DE L'ALTERNATEUR (se reporter à la notice SM 102).

- Déposer l'alternateur.
- Démonter le porte-charbon.
- Dévisser les 4 tirants ainsi que les écrous de bornes.
- Déposer le flasque arrière.

III — REMPLACEMENT DU TRIO.

- Dessouder avec un fer très chaud les fils du trio à remplacer en évitant de chauffer longuement les queues des diodes.
- Déposer l'ancien trio.
- Positionner le nouveau trio conformément à la figure 3 sans oublier les rondelles isolantes.
- Effectuer les soudures.

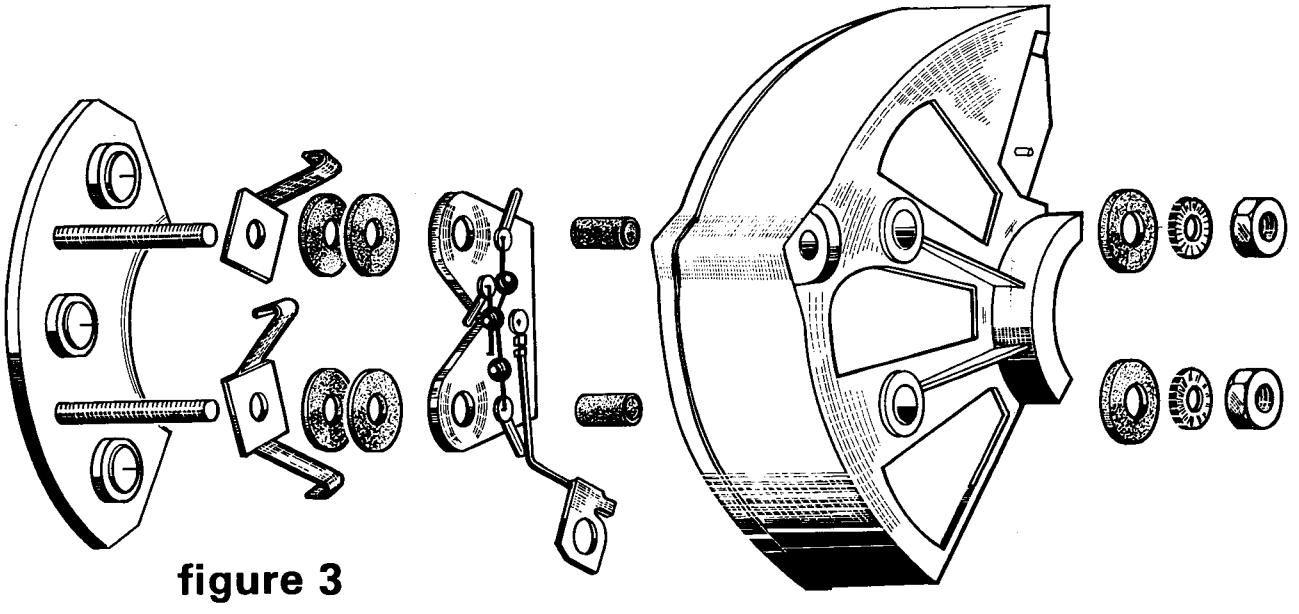

figure 3

IV — REMONTAGE DE L'ALTERNATEUR.

- Remonter le flasque arrière sans oublier les rondelles et canons isolants. (fig. 3)
- Serrer les tirants ainsi que les écrous de bornes.
- Remonter le porte-charbon.

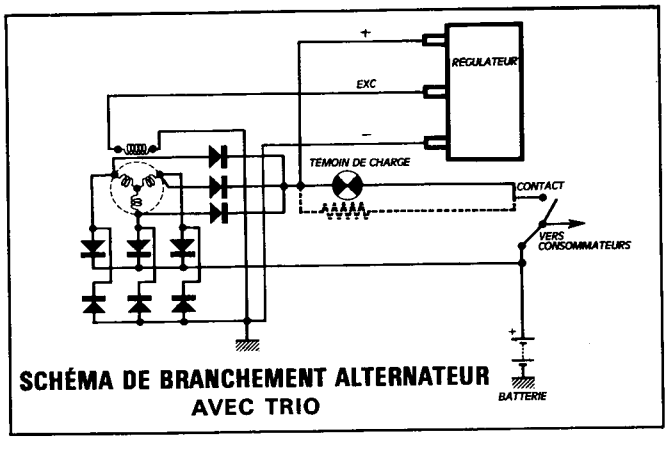

SCHÉMA DE BRANCHEMENT ALTERNATEUR AVEC TRIO

S.E.V. MARCHAL